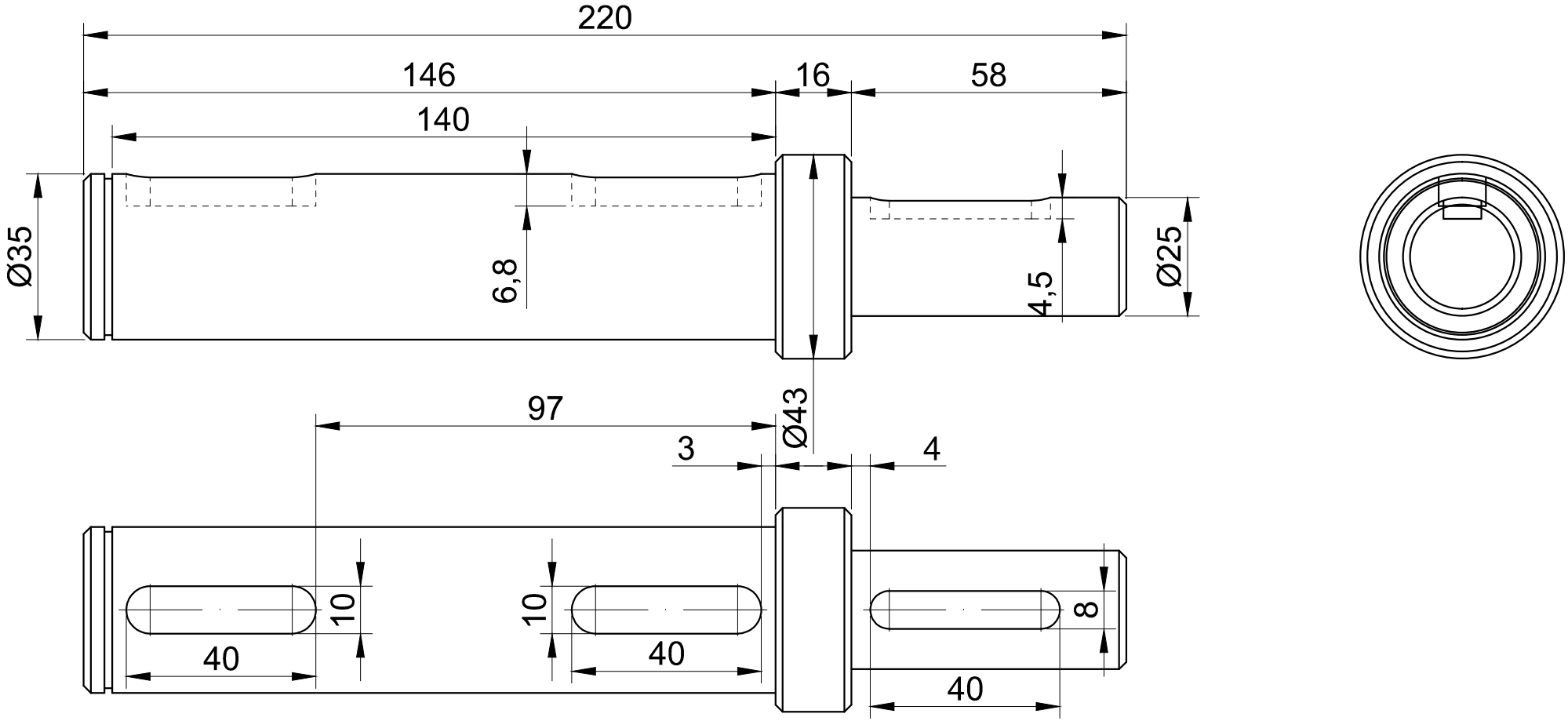

FR0519-
1 adet
transmisyon

Çizen	Kontrol	Tarih	Teslim Tarihi		Ölçek
ömer fidan	o.soylemez	çizim- 14/02/2017	00/00/00		1:1

ENDÜSTRİYEL OTOMASYON VE KONTROL SİST. SAN. VE TİC. LTD. ŞTİ.

dosya Adi

AS01-FIRLATMA KONVEYOR

Sayfa